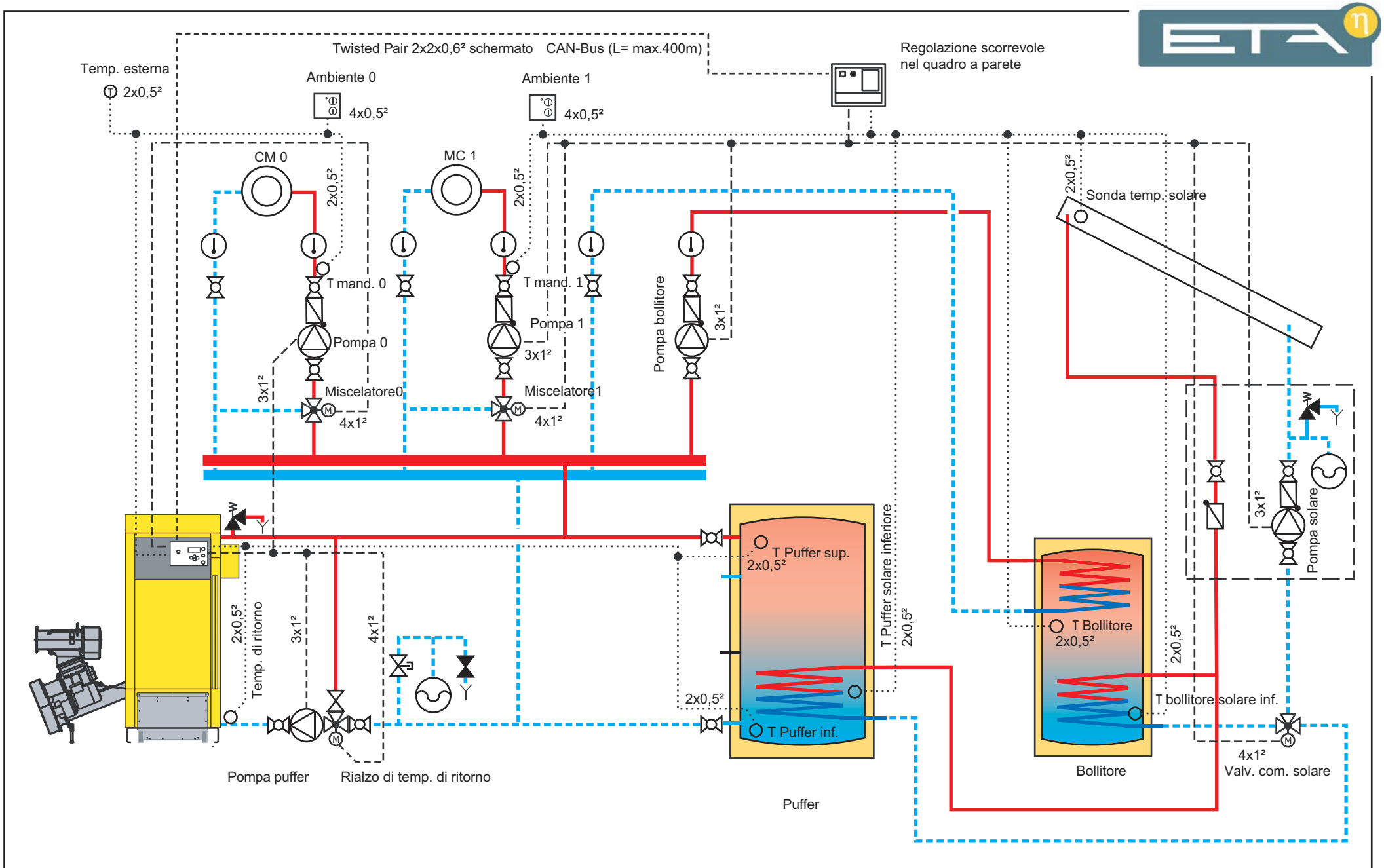

Proposta di progettazione	Data: 22.05.2006	Rev.: 00		Caldaia a cippato ETA HACK